SIVA ALTI Ø5cm ALÜMİNYUM GÖVDELİ SPOT LED'Lİ AYDINLATMA ARMATÜR ŞARTNAMESİ

Armatür; **"Genel LED Armatür Şartnamesine"** uygun olmalıdır.

Mekanik Özellikler

• Armatür; Ø52mmx72mm ebatlarında olmalıdır.
• Armatür Gövdesi (Soğutucu) ve Çerçevesi ; alüminyum malzemeden imal edilmiş ve elektrostatik toz boya ile boyanmış olmalıdır.
• Armatürün ışık çıkan yüzeyinde; LED Paketler için özel tasarlanmış akrilik lens kullanılmalıdır.
• Armatürün Led modülü ; tek tarafa 15° hareket edebilmelidir.
• Armatürün tavan montajında ; tel çapı en az Ø1mm spiral yay kullanılmalıdır.
• Kablo giriş yerlerinde kablo yalıtkanına gelebilecek zararları önlemek ve bağlı olduğu IP koruma sınıfı sürekliliğini korumak için metal rakor kullanılmalıdır.
• Armatürün; toz ve sıvı girişine karşı koruma sınıfı ön yüzden IP65, arka yüzden IP20 olmalıdır.

Optik ve Elektriksel Özellikler

• Armatürün toplam tüketim gücü; 8,5W ± %5 olmalıdır.
• Armatürden çıkan toplam ışık akısı; 385 lm ± %5 olmalıdır.
• Armatür besleme frekans ve gerilim aralığı; 50/60Hz de 220-240VAC olmalıdır.
• Armatür ışık kaynağı kamaşma etkisinin azaltılması için en az 3,5cm derinlikte olmalıdır.

LED Paket Özellikleri

• Işık Kaynağı olarak smd COB (smd Chip on Board) LED kullanılmalı ve CRI (Renksel Geriverim Endeksi) ≥90 olmalıdır.
• Kullanılan LED paketlerin markaları sadece Samsung, Seoul Semiconductor, Cree, Osram, Lumileds, Nichia veya Bridgelux dan biri olmalıdır.
• Kullanılan LED paketlerin benzer renk sıcaklığı 4000K ± 75K olmalıdır.
• Kullanılan LED paketlerin benzer renk sıcaklık aralığı MacAdam elipsinde Step 3 içinde kalmalıdır.
• Armatürde kullanılan LED paketlerin ömür projeksiyonu L70B50'ye göre en az 50.000 saat olmalıdır.

Sürücü Özellikleri

• Armatürde kullanılan LED sürücülerin markaları Osram, Tridonic, Vossloh, Philips, Helvar, TCI dan biri olmalıdır.
• Armatürde kullanılan LED sürücünün güç faktörü (pf) tam yükte ≥90 olmalıdır.

Çevresel Özellikler

• Armatürün çalışma sıcaklık aralığı 0 °C … +35 °C olmalıdır.

Opsiyonlar
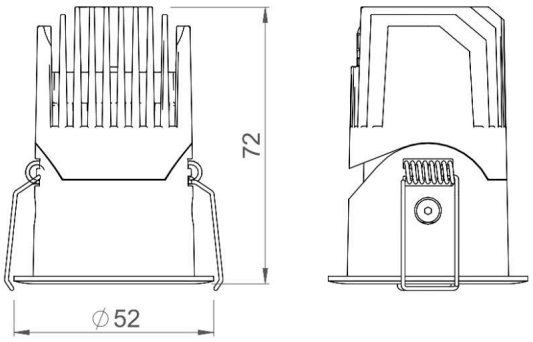
• İstenildiğinde armatürde DALI uyumlu sürücü kullanılabilmelidir.